INSTRUCTIONS DE MONTAGE

RackingSolutions

Etagère en chrome à 5 niveaux
Charges lourdes
CR002

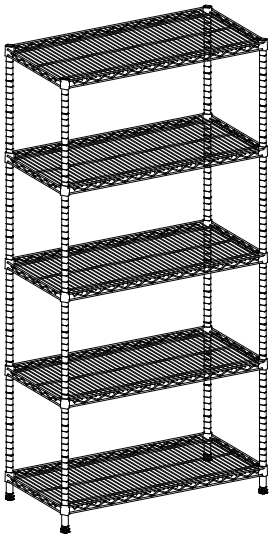

Veuillez vérifier le contenu de la boîte pour vous assurer que vous avez reçu tous les composants.
Remarque : Les bouts noir rond en plastique entre les tablettes sont utilisées que pour l'emballage. Ils ne font pas partie de l'étagère. Veuillez de les éliminer de manière responsable et gardez-les loin des enfants. Chaque tablette à une capacité de charge de 240kg uniformément repartie sur les pieds de nivellement. La capacité de charge totale de l'étagère entière sur les pieds de ivellement est de 1200kg.

LIGNE D'AIDE
09 72 17 98 64

CONTENU DU COLIS

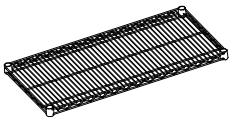

A x 5
Tablettes

B x 40 (+2 supplémentaires)
Manchons collets plastiques

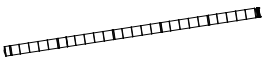

C x 4 Pôles supérieurs
(avec bouchon d'extrémité et connecteur de pôle préinstallés)

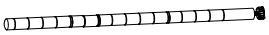

D x 4 Pôles inférieurs
(avec insert fileté et pieds de nivellement préinstallés)

E x 4
Pieds de nivellement

Information
En cas de doute, contacter le fournisseur.

Veuillez lire toutes les instructions avant de commencer l'assemblage.

Inspectez tous les colis pour voir s'ils sont endommagés et vérifiez que tous les composants ont été fournis.

L'assemblage doit être exécuté par au moins deux personnes.

Attention
Lors de l'assemblage.

Portez des vêtements appropriés - des gants et des chaussures de protection sont recommandés.

Éliminez les matériaux d'emballage de manière responsable.

Assurez-vous que le sol est nivelé.

Accordez l'espace de travail adéquat et soyez conscient des autres qui travaillent autour de vous.

Soyez prudent lorsque vous manipulez des objets lourds en particulier lorsque vous soulevez ou étirez.

Attention
Règles de sécurité pour l'utilisation des étagères.

Ne convient pas pour une utilisation dans des environnements humides ou mouillés

Assurez-vous que les capacités de charge maximales ne sont pas dépassées.

Les étagères doivent être chargées uniformément. Chargez des objets plus lourds aux niveaux les plus bas.

Ne jamais grimper ou se tenir debout sur les étagères.

OUTILS NÉCESSAIRES

Maillet en caoutchouc

INSTRUCTIONS DE MONTAGE

ÉTAPE 1: MANCHONS COLLETS PLASTIQUES

Sur le pôle inférieur (D), placez une paire de manchons collets plastiques (B) au niveau désiré.Assurez-vous que la flèche est tournée vers le haut et que le mot "top" est droit. Répétez pour chaque pôle inférieur (D) et assurez-vous que les manchons collets sont placés à la même hauteur sur chaque pôle inférieur (D). Déplacez chaque paire de manchons collets (B) légèrement jusqu'à ce qu'il s'enclenche pour confirmer que la paire est verrouillée sur le pôle inférieur (D). Ne placez pas plus d'une paire sur chaque pôle (D) à la fois.* Pour des raisons de sécurité et de stabilité, la TABLETTE la plus basse (A) doit être plus basse que la 3ème encoche par le bas.** Remarque: Il y aura un très petit écart entre les manchons collets plastiques (B) - c'est normal.

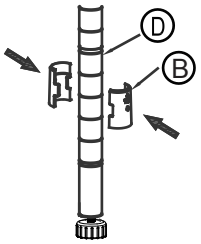

ÉTAPE 2: INSTALLATION DE LA TABLETTE INFÉRIEURE

Placez la tablette (A) sur le côté et faites glisser les pôles inférieurs (D) à travers les trous de la tablette (A). Assurez-vous que les cylindres de coin de la tablette (A) sont positionnés au-dessus des manchons collets plastiques (B).Tenez l'unité debout.* Remarque: Le côté plat de la tablette (A) est le côté supérieur (le logo sur les cylindres de coin doit être droit.)** Utilisez un maillet en caoutchouc, si nécessaire, pour fixer la tablette (A).

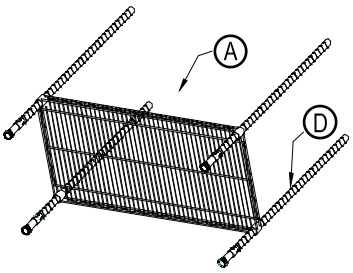

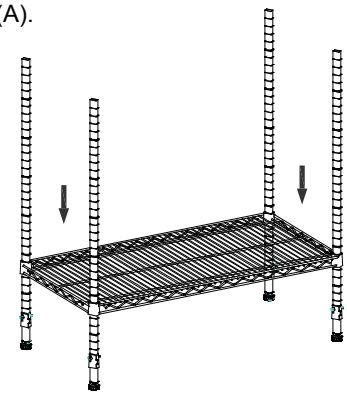

ÉTAPE 3: INSTALLATION DES POLES SUPÉRIEURES

Vissez le pôle supérieur (C) dans le pôle inférieur (D). Les sommets de ces pôles sont indiqués par la fin noire vers le haut.

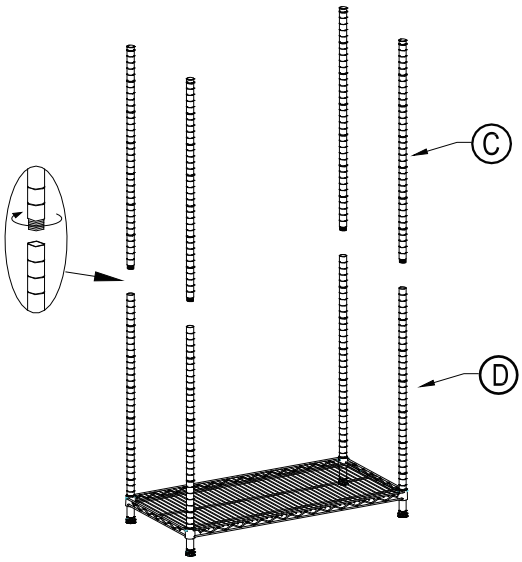

ÉTAPE 4: INSTALLATION DES TABLETTES RESTANTES

Sur le pôle (C + D), placez une paire de manchons collets (B) à la distance entre les tablettes (A) souhaitée. Assurez-vous que la flèche est tournée vers le haut et que le mot "top" est droit. Répétez pour chaque pôle (C + D) et assurez-vous que les manchons collets sont placés à la même hauteur sur chaque pôle (C + D).Abaisser la tablette (A) sur le pôle supérieur (C) de façon que les cylindres de coin de la tablette (A) soient positionnés au-dessus des manchons collets plastiques (B).Répétez l'étape 4 pour installer les tablettes restantes (A) aux niveaux souhaités.

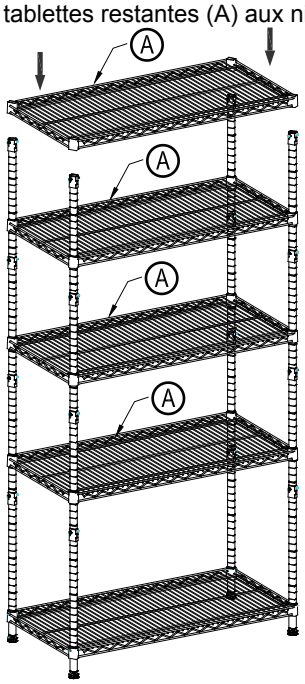

ÉTAPE 5: PIEDS DE NIVELLEMENT

Les pieds de nivellement (E) sont déjà vissés dans les pôles et vous pouvez ajuster au besoin pour assurer que votre étagère est nivelée.

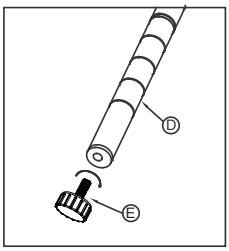
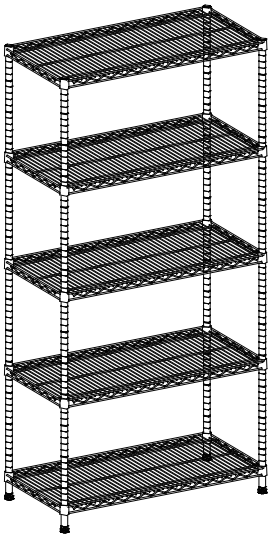
ÉTAPE 6: FINISSEZ ET PROFITEZ DE VOTRE PRODUIT DE QUALITÉ RACKING SOLUTIONS